記號	變更事項	原因	日期	負責人

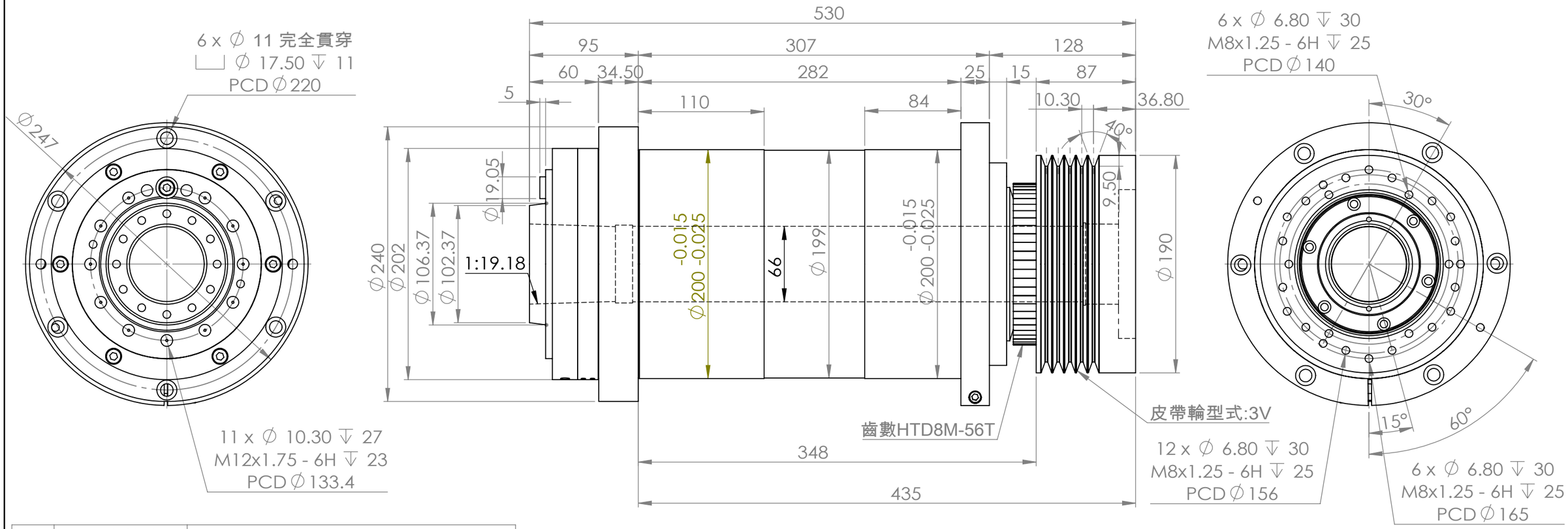

1	最高轉速	4200 rpm			
2	主軸鼻端	A2-6			
3	主軸外徑	∅200			
4	培林規格	前	NN3020 + 100BAR10S	後	NN3018
5	培林潤滑方式	Grease			
6	傳動方式	V型皮帶式 3V			
7	定位方式	編碼器帶輪 HTD8M-56T			
8	主軸內錐度	1:20			
9	安裝方式	臥式			
10	主軸通孔徑	∅66			
11	主軸重量	~ 115 kg			

材質		設計		亞太有限公司	
表面		繪圖		圖名	組立圖
熱處理		審校		圖號 A3	A2-6-CP52-D 比例 1:10
狀態		核准		機型	D版 版次